COFFRET CO_2 DE DESENFUMAGE
GAMME OPENDAC

06528-2 / 06530-2

Parc SEGRO – ZAC de Lamirault – 42 rue de Lamirault – CS20762 – 77090 COLLEGIEN- Tél. : 01 60 37 79 50 – Fax. : 01 60 37 79 89

DCM / DAC A ENTREE DE TELECOMMANDE ELECTRIQUE ET/OU PNEUMATIQUE POUR CARTOUCHE DE GAZ UNIQUE

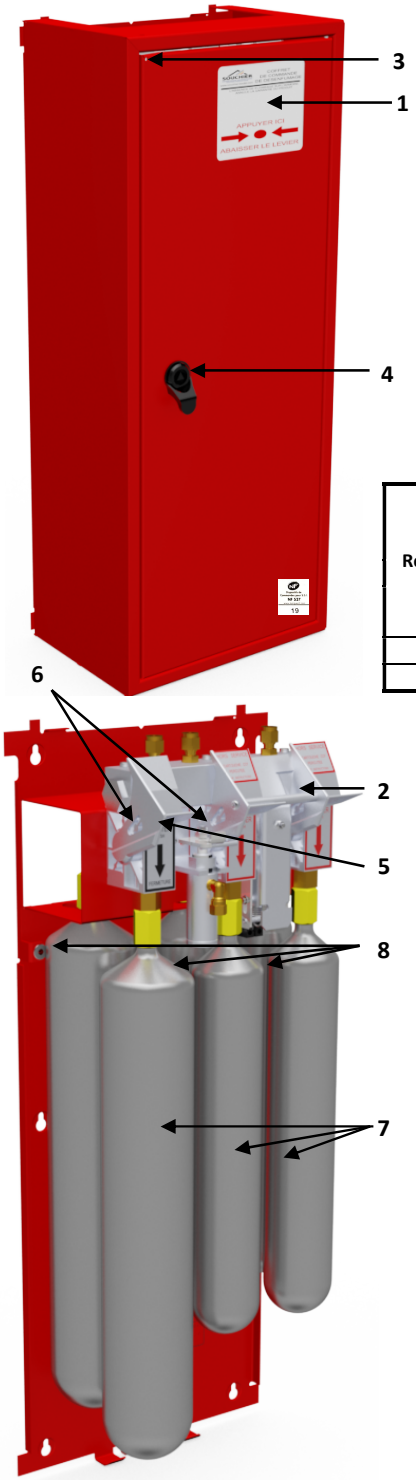

DESCRIPTIF :
Coffret métallique de coloris rouge, équipé d'un percuteur de cartouche CO_2 pour l'ouverture permettant la commande de DENFC ou de DAC.

CARACTERISTIQUES :
Force à appliquer sur le levier : 5 daN
Pressions de fonctionnement à la sortie de télécommande : 3 à 28 bars
Pression interne : 60 bars
Pressions d'épreuve : 90 bars
Caractéristiques de la vitre : opercule déformable
Protection contre la corrosion :
- **Acier :** Zn 12 A / Fe ou galvanisation Z275 ou Peinture Epoxy
- **Aluminium :** Anodisation ou Peinture
- **Inox :** Brut ou Peinture
- **Autres matériaux :** Brut

Purge automatique
Endurance : 120 cycles (60 à pression mini et 60 à pression maxi)
Cartouches de CO_2 de type 50°C, pas de vis 15/125.

NF537
Dispositifs de commande pour Système de sécurité Incendie

Cette marque certifie :
- La conformité à la norme NF S 61-938
- Les valeurs des caractéristiques annoncées dans cette fiche
- La conformité aux règles de certification NF 537

DIMENSIONS :

Référence de l'armoire	Plus grande cartouche co2 admissible								Dimensions extérieures de l'armoire en mm		
	Ouverture				Fermeture						
	Gr	Ø	Long.	Débit en Nl à 10 bars	Gr	Ø	Long.	Débit en Nl à 10 bars	H	L	P
06528-2	500	60	382	25.20	500	60	382	25.20	540	295	125
06530-2	1000	76	477	50.40	1000	76	477	50.40	660	265	180

Option porte pleine : Ajout de la plaque d'obturation réf : 07031A

FONCTIONNEMENT :
Si le maintien en position de sécurité du DAS est obtenu par construction du DAS, toute fonction complémentaire du Dispositif de Commande de doit pas avoir pour effet de le perturber.

1) FONCTIONNEMENT DESENFUMAGE :
Pousser l'opercule déformable (**1**),
Abaisser la poignée OUVERTURE (**2**).

2) FONCTIONNEMENT DESENFUMAGE PAR TELECOMMANDE :
L'ordre de télécommande provoque le déclenchement du module qui entraîne le levier OUVERTURE (**2**).

3) FERMETURE :
Déplomber l'armoire (**3**).
Ouvrir la porte (**4**).
Abaisser le levier FERMETURE (**5**).

4) REARMEMENT :
Déplomber l'armoire (**3**),
Ouvrir la porte (**4**) à l'aide de la clé fournie,
Réarmer les modules (voir Fiches techniques des modules),
Appuyer sur les doigts de verrouillage (**6**), et relever les leviers,
Dévisser les cartouches percutées (**7**) et attendre la fin de la purge,
Visser à la main les cartouches neuves de même capacité,
Mettre 2 cartouches de réserve (**8**),
Remettre l'opercule déformable en place dans la porte (**1**),
Fermer l'armoire et installer un nouveau plombage (**3**).

(MODULES ÉLECTROMAGNETIQUES (MOD2)	
Références	**E.TELE**
03621-0A	48 Vcc Rupture 1,6 W
03621-1A	48 Vcc Émission 3,5 W
03621-2A	24 Vcc Rupture 1,6 W
03621-3A	24 Vcc Émission 3,5 W
MODULE PNEUMATIQUE (MOD1)	
Références	**E.TELE**
03621-9	De 6 à 20 bars – 0,07 Nl

L'ARMOIRE DOIT DISPOSER DE SON PLOMBAGE SERTI. L'ABSENCE DE CELUI-CI ANNULE LA RESPONSABILITE DU FABRICANT.

COFFRET CO_2 DE DESENFUMAGE
GAMME OPENDAC

06528-2 / 06530-2

Parc SEGRO – ZAC de Lamirault – 42 rue de Lamirault – CS20762 – 77090 COLLEGIEN- Tél. : 01 60 37 79 50 – Fax. : 01 60 37 79 89

DCM / DAC A ENTREE DE TELECOMMANDE ELECTRIQUE ET/OU PNEUMATIQUE POUR CARTOUCHE DE GAZ UNIQUE

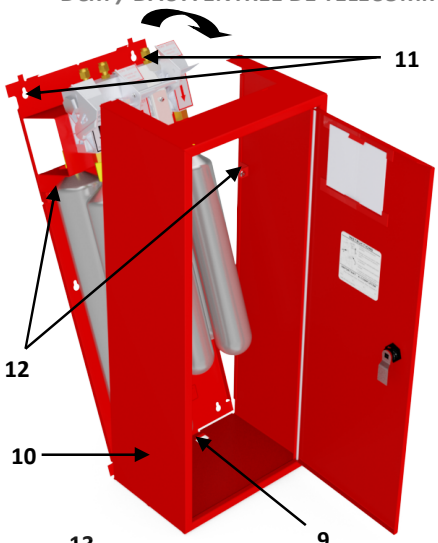

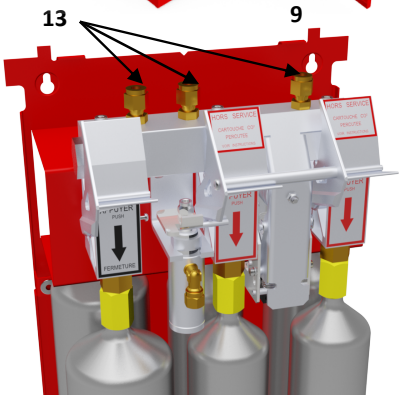

MISE EN ŒUVRE :

1) Ouvrir la porte.
2) Tirer sur la ceinture (**10**). Elle se détache du fond et bascule. Refermer la porte et soulever la ceinture pour la libérer du fond.
3) Fixer le fond sur une partie stable de la construction à l'aide d'au moins 4 fixations diamètre 6 maxi, [(**11**) non fourni] de manière que le levier de commande soit situé à une hauteur comprise entre 0.9m et 1.3m du sol.

RAPPEL NF S 61-932 :

Les liaisons (tube, câble) doivent être protégées (goulotte, …)
du niveau d'accès 0 (NF S 61-931) soit sur une hauteur de 2,5 m minimum.

4) Dévisser l'écrou avec son olive sertie (**13**), passer un tube cuivre diamètre 6 mm dans l'écrou, mettre le tube en butée dans le raccord et serrer fortement l'écrou avec une clé de 12 mm.
5) Mettre en place les éventuels modules et les raccorder (voir fiches techniques correspondantes).
6) Repositionner la ceinture sur les crochets (**9**) en partie inférieure du fond. Ouvrir la porte et basculer la ceinture. Remettre les vis en place et les fixer dans les ergots de fixation (**12**) pour verrouiller la ceinture sur le fond.
7) Une fois tous les éléments raccordés entre eux, équiper l'armoire de cartouches CO_2 (**7** & **8**) d'un volume adéquat à l'installation et procéder à un essai en abaissant le levier (**2**). Vérifier le bon fonctionnement de l'installation.
8) Reporter sur l'étiquette « Mode d'emploi » la masse de CO_2 préconisée pour l'installation (ouverture et fermeture)
9) Réarmer l'armoire et l'équiper de ses cartouches.
10) Refermer l'armoire.
11) Après réception, vérifier que l'armoire dispose de toutes ses cartouches et procéder au plombage de la porte sur la ceinture.

CODE DE MARQUAGE NF

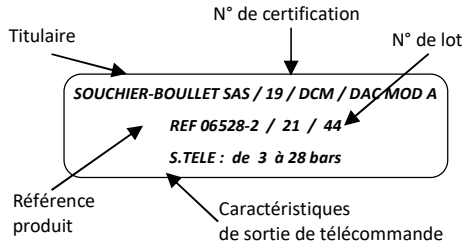

PRECAUTIONS

- Plage d'utilisation : 0°c – 50°C
- À protéger des T° inférieures à 0°C
- Armoire prévue pour être disposée à l'intérieur de locaux à faible hygrométrie.

MAINTENANCE SELON LA NF S 61-933 :

Ne peut être effectué que par une personne qualifiée de niveau 3 minimum
(selon le § 4.4 de la norme NF S 61-931)

Procéder aux vérifications de fonctionnement selon la NF-S 61-933. Noter la date de vérification à l'emplacement prévu.

MAINTENANCE (1 A 2 FOIS PAR AN)

- Déplomber et ouvrir l'armoire (**3**).
- Déverrouiller la ceinture (**9**).
- Nettoyer l'ensemble (sans dépose).
- Vérifier les fixations (**10**) du fond sur son support.
- Vérifier la validité des cartouches (voir Fiche technique Cartouches CO_2)
- Procéder à un essai de fonctionnement et vérifier l'absence de fuite.
- Enlever la cartouche (**6**) du percuteur et vérifier le non-émoussement du dard de perforation. Si le dard est émoussé, procéder à son remplacement (contacter le constructeur).
- Réarmer l'armoire.

MAINTENANCE PREVENTIVE/CORRECTIVE (TOUS LES 10 ANS MAXIMUM)

En supplément de la maintenance annuelle :

- Procéder au remplacement de l'ensemble percuteur.
- Vérifier l'enveloppe. Si elle présente des dommages (coups, traces d'usures, …) de nature à perturber un bon fonctionnement, remplacer l'armoire complète.
- Procéder à un essai de fonctionnement et vérifier l'absence de fuite.
- Enlever la cartouche (**6**) du percuteur et vérifier le non-émoussement du dard de perforation. Si le dard est émoussé, procéder à son remplacement (contacter le constructeur).
- Réarmer l'armoire.

OPTIONS « ACCES NIVEAU 1 (NF S 61-931) » :

Lorsque les armoires sont d'accès de niveau 1 (référence de l'armoire suivie d'un « -1 » au lieu de « -0 »), le levier de déclenchement manuel n'est pas accessible au public, seule la personne de niveau d'accès 1 ou supérieur peut accéder à la commande en ouvrant l'armoire.

Organisme certificateur NF : AFNOR Certification : 11, Rue Francis de Pressencé - 93571 La Plaine Saint Denis Cedex - France
Téléphone : +33 (0)1. 41.62.80.00 - Télécopie : +33 (0)1. 49.17.90.00 - Sites Internet : http://www.afnor.org et http://www.marque-nf.com - Email : certification@afnor.org